接水	品番	部品名	材質	規格番号	記号	摘要	数量 2P	数量 3P	数量 4P
	28	施工表示プレート	塩化ビニル		PVC		1	1	1
	29	土砂浸入防止部材	発泡EPDM				3	4	5
	30	土砂浸入防止部材	発泡EPDM				3	4	5
	31	号室表示プレート	塩化ビニル		PVC		2	3	4
	32	インシュロック	ナイロン				4	6	8

注：部品表「接水」欄のO印及び 部品引出し番号の◎印は、水道水との接水部をしめす。

接水	品番	部品名	材質	規格番号	記号	摘要	数量 2P	数量 3P	数量 4P
O	1	ヘッダー	青銅鋳物6種 ビスマス青銅鋳物2種	JIS H 5120	CAC406 CAC902	鉛除去表面処理	1	1	1
O	2	パッキン（20）	合成ゴム		NBR		4	7	10
O	3	パッキン（13）	合成ゴム		NBR		2	2	2
	4	直結ナット（20）	青銅鋳物6種	JIS H 5120	CAC406		3	5	7
	5	直結ナット（13）	青銅鋳物6種	JIS H 5120	CAC406		1	1	1
	6	直結リング（20）	りん青銅線	JIS H 3270	C5191W-H		3	5	7
	7	直結リング（13）	りん青銅線	JIS H 3270	C5191W-H		1	1	1
O	8	止水栓（20）	別紙詳細				1	2	3
O	9	止水栓（2013）	別紙詳細				1	1	1
O	10	逆止押え（給水側）	青銅鋳物6種 ビスマス青銅鋳物2種	JIS H 5120	CAC406 CAC902	鉛除去表面処理	1	2	3
O	11	逆止押え（散水側）	青銅鋳物6種 ビスマス青銅鋳物2種	JIS H 5120	CAC406 CAC902	鉛除去表面処理	1	1	1
O	12	Oリング	合成ゴム		NBR	JASO2030	2	3	4
O	13	逆止弁セット	アセタールコポリマー		POM		2	3	4
			合成ゴム		NBR				
			ばね用ステンレス鋼線	JIS G 4314	SUS304-WPB				
O	14	逆止胴（給水側）	青銅鋳物6種 ビスマス青銅鋳物2種	JIS H 5120	CAC406 CAC902	鉛除去表面処理	1	2	3
O	15	逆止胴（散水側）	青銅鋳物6種 ビスマス青銅鋳物2種	JIS H 5120	CAC406 CAC902	鉛除去表面処理	1	1	1
	16	六角ボルト	ステンレス鋼棒	JIS G 4303	SUS304	M8×25	6	8	11
	17	六角ナット	ステンレス鋼棒	JIS G 4303	SUS304	M8	6	8	11
	18	バネ座金	ステンレス鋼線材	JIS G 4308	SUS304-WR		6	8	11
	19	上枡	ガラス繊維強化ポリプロピレン		GFPP		1	1	1
	20	下枡	ガラス繊維強化ポリプロピレン		GFPP		1	1	1
	21	蓋	ガラス繊維強化ポリプロピレン		GFPP	3P、4P：補強金具付	1	1	1
	22	小蓋	ガラス繊維強化ポリプロピレン		GFPP	3P、4P：補強金具付	0	1	1
	23	水プレート	ガラス繊維強化ポリプロピレン		GFPP		1	1	1
	24	蓋裏保温材	発泡ポリプロピレン		PP		1	2	1
	25	小蓋裏保温材	発泡ポリプロピレン		PP		0	1	1
	26	タッピンネジ	ステンレス鋼棒	JIS G 4303	SUSXM7-B		2	6	6
	27	座金	冷間圧延ステンレス鋼板	JIS G 4305	SUS304-CP		2	6	6

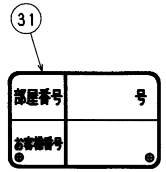

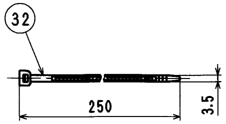

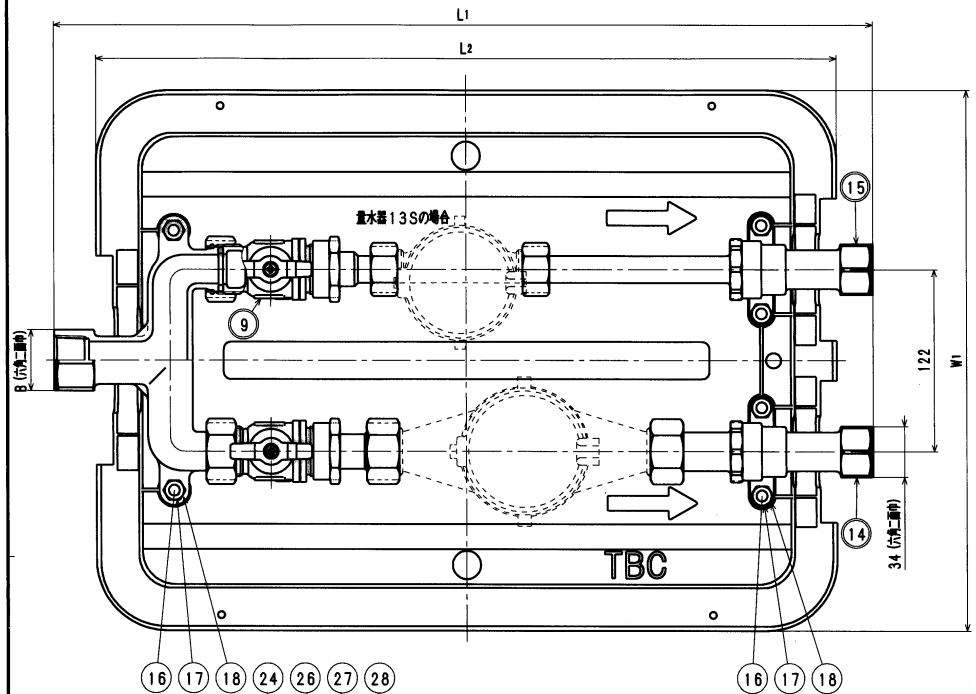

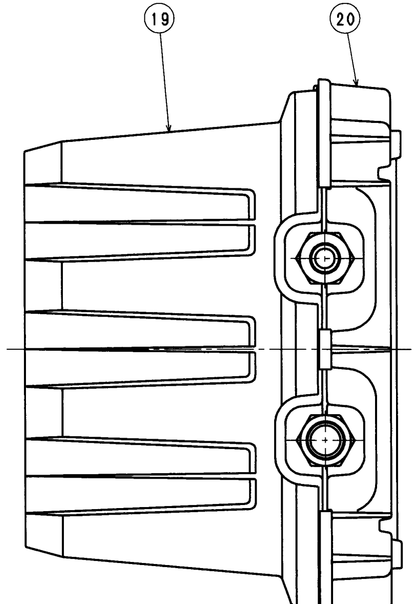

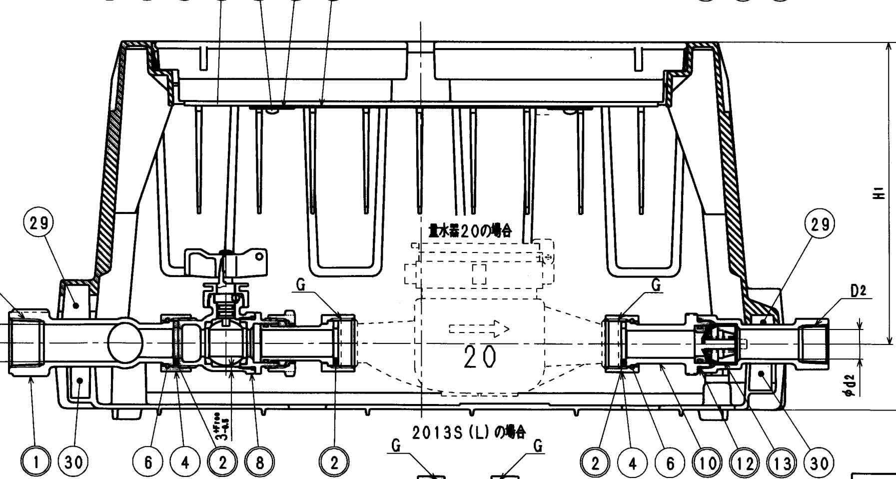

2013S（L）の場合

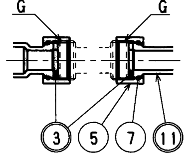

25 小蓋裏に保温材取付

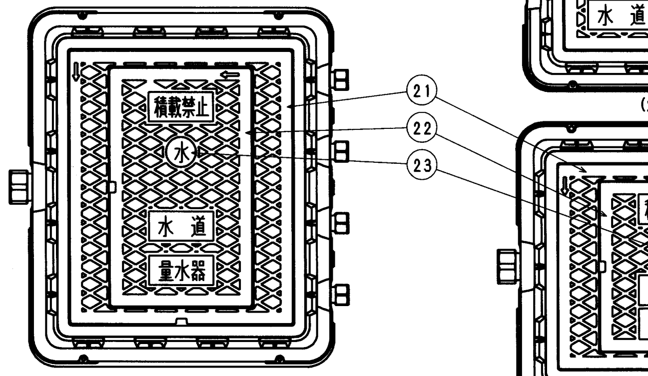

（4Pの場合）

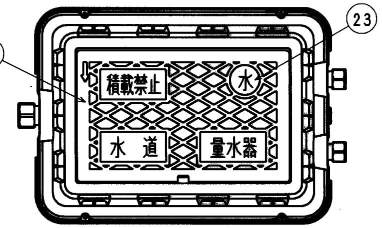

（2Pの場合）

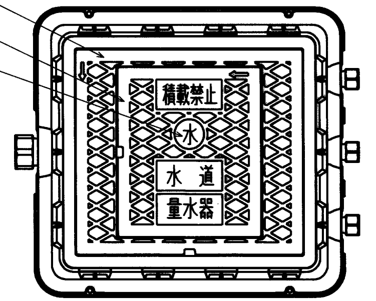

（3Pの場合）

(mm)

系統	L1	L2	W1	H1	H2
2P	550	497	362	202	246
3P	577	521	484	202	246
4P	577	521	610	202	246

(kg)

系統	製品重量（概算）
2P	8
3P	13
4P	18

品番	品名
20 FUS（L）2-止水栓品番（-K）	クワトロ ネジ2P 散水（金門）
20 FUS（L）3-止水栓品番（-K）	クワトロ ネジ3P 散水（金門）
20 FUS（L）4-止水栓品番（-K）	クワトロ ネジ4P 散水（金門）

(mm)

系統	D1	D2 20	D2 2013	φd1	φd2 20	φd2 2013	B	G 20 上水ネジ	G 20 金門ネジ	G 2013 上水ネジ	G 2013 金門ネジ
2P	Rc1	Rc3/4	Rc1/2	25	20	17.5	41	G1	W33山14	G3/4	W25.8山14
3P	Rc1 1/2	Rc3/4	Rc1/2	38	20	17.5	56	G1	W33山14	G3/4	W25.8山14
4P	Rc1 1/2	Rc3/4	Rc1/2	38	20	17.5	56	G1	W33山14	G3/4	W25.8山14

来歴 No	日付	理由	担当
2			
1	2017.1.25	バリエーション追加の為 2016.4.27図面より改訂	三宅

該当規格

コード				品番	上表参照
承認	検図	製図	設計	品名	上表参照
		三宅	三宅	尺度	Free mm
株式会社タブチ				日付	2017年 1月25日 A2